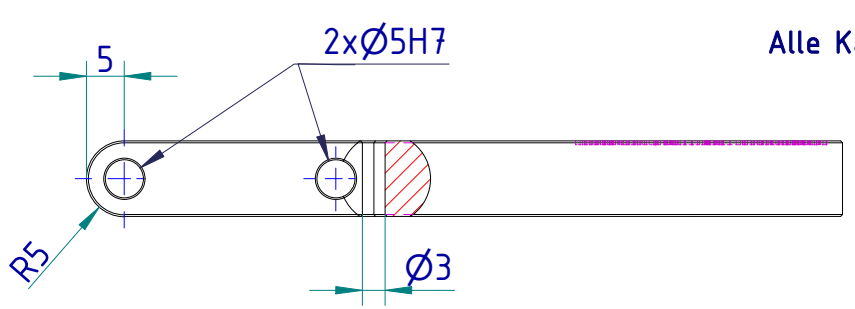

Alle Kanten umlaufend gefast 0,25x45°

Detail-A

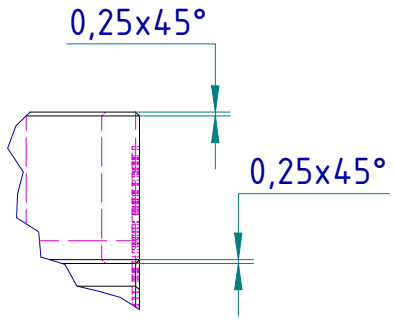

Graviert: t= 0,5mm

Tex/Tahoma/Größe: = 4

Detail-A

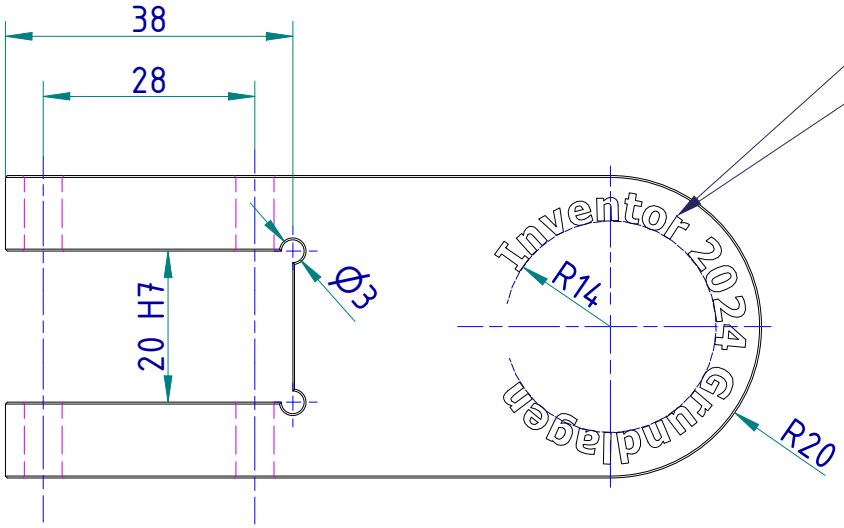

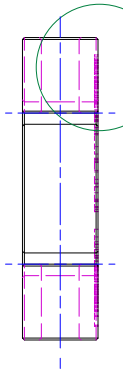

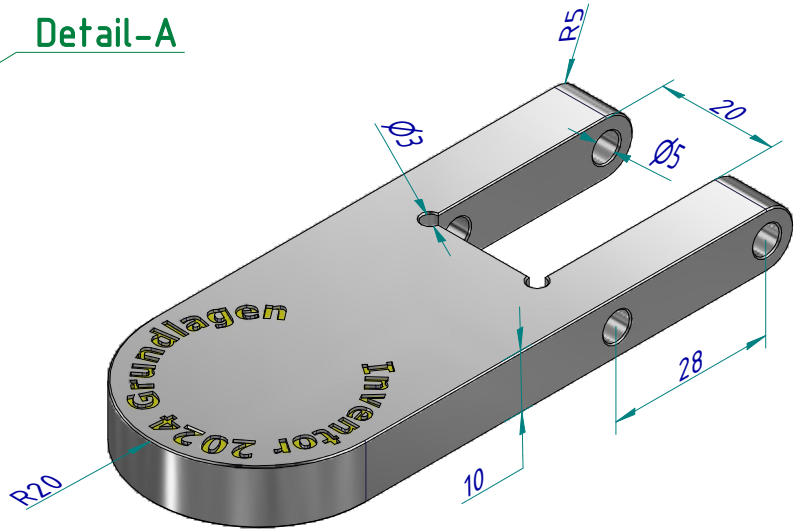

Freimaßtoleranzen
für Bearbeitung
General tolerances for Treatment
Tolerances generales pour traitement
DIN ISO 2768
Genauigkeitsgrad: f-H
Degree of accuracy:
Degree de precision:

(Verwendungsbereich) Inventor-Kurs				Allgemein-toleranz ISO 2768-m		Oberfläche DIN-ISO 1302	Maßstab: 1:1	Gewicht: 231,4 g
							Werkstoff: Stahl Halbzeug: Plattenmaterial	
					Datum	Name	CAD-Übung-Locherhebel	
				Bearb.	21.04.2021	Serafim T.		
				Gepr.	21.04.2021	Ioannis T.		
				Norm	21.04.2021			
				TRIDOX Tools&Technosystems			Locherhebel_2024.idw A4	Blatt 2 / 2 BL.
Zust.	Änderung	Datum	Name	(Urspr.)			(Ers. für:)	(Ers. durch:)