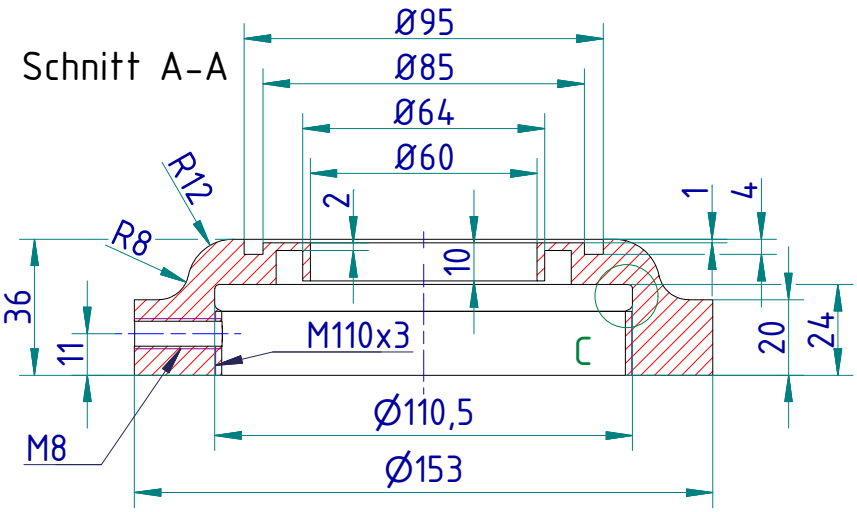

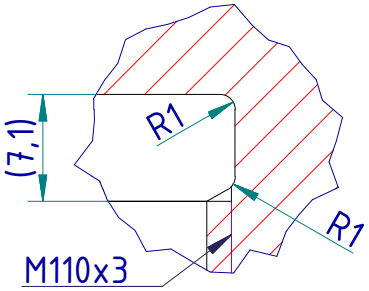

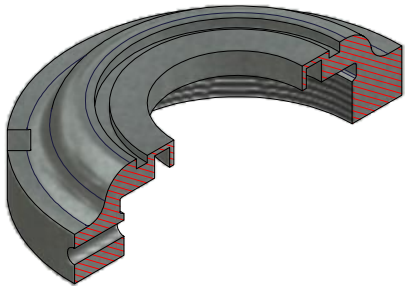

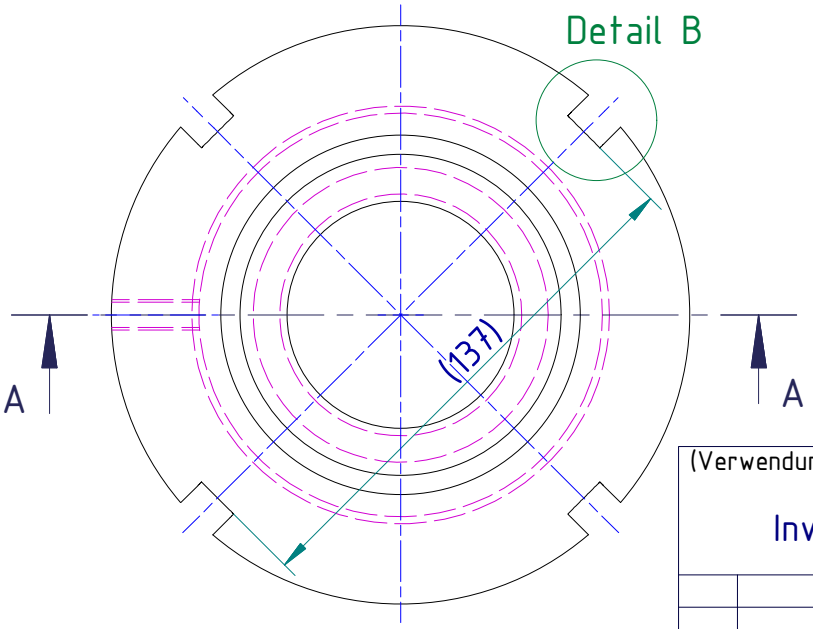

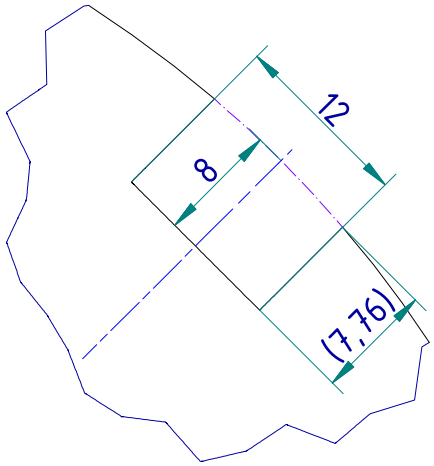

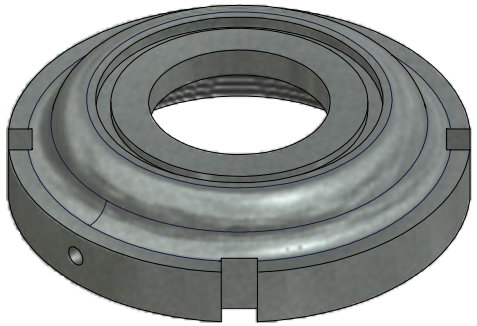

(Verwendungsbereich) Inventor-Kurs				Allgemein-toleranz ISO 2768-m	Oberfläche DIN-ISO 1302	Maßstab: 1 : 2 (2 : 1)	Gewicht: 2,1 kg
						Werkstoff: 1.0711 9 S 20 (Autom.st.) Halbzeug:	
					Datum	Name	Adaptierflansch
				Bearb.	09.06.2008	Serafim T.	
				Gepr.			
				Norm			
				TRIDOX Tools & Technosystems		Adaptierflansch.idw A4	Blatt 1 / 1 BL.
Zust.	Änderung	Datum	Name	(Urspr.)		(Ers. für:)	(Ers. durch:)